Istniejący przyłącz napowietrzny do budynku

proj.ZK1e+1P

Licznik nr: A322056225814
z przeniesienia
PPE:590322428300535889

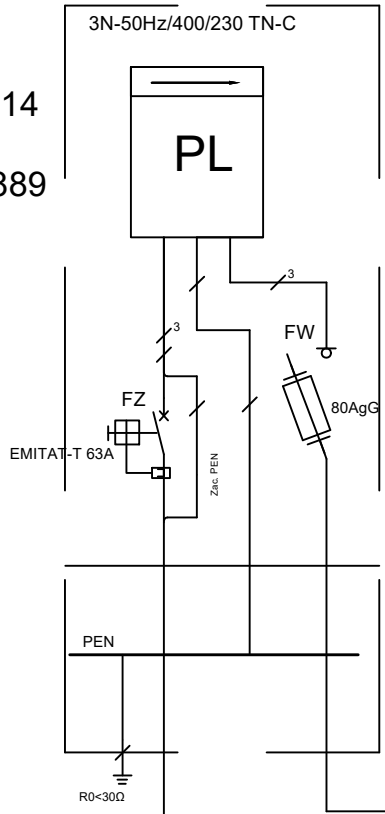

4xYKXS 1x35mm2 w rurze osłonowej

YKXS 4x35mm2

kier. u.w. PWP

GRUPA PROJEKTOWA
SN ARCHITEKCI
ul. Strzelców Bytomskich 7/3, 46-020 OPOLE pracownia@snarchitekci.pl
OPRACOWANIE:
Michał Szkudlarski Biuro Architektoniczne "MS"
wentario pracownia architektury Andrzej Nowak

TEMAT:
Przebudowa oraz rozbudowa zabytkowego budynku Zakładu Opiekuńczo-Leczniczego im. Królowej Karoli w Dobrodzieniu

LOKALIZACJA:
46-380 Dobrodzień, ul. Oleska 5, działka nr 520

INWESTOR:
Samodzielny Publiczny Zakład Opiekuńczo-Leczniczy im. Królowej Karoli
46-380 Dobrodzień, ul. Oleska 5, działka nr 520

RYSUNEK:
Schemat zasilania SKALA --

PROJEKTANT [ELEKT.]: mgr inż. Krzysztof Nolepa
nr upr. OPL/1256/PWBE/16

Branża: ELEKTRYKA
Data zakończenia: Lipiec 2026
Nr rys. RYS SN_E/8